โครงการก่อสร้างดาดลำเหมืองคอนกรีต

ขนาด ปากกว้าง 0.80 เมตร ก้นกว้าง 0.30 เมตร หนา 0.07 เมตร ลึกเฉลี่ย 0.50 เมตร ยาว 87.00 เมตร

สถานที่ก่อสร้าง เริ่มจากนานายสมชาย มะโนสีลา ถึง นานายเขียน เกี๋ยงหนุน

หมู่ที่ 3 ต.ท่าข้าม อ.เมือง จ.แพร่

องค์การบริหารส่วนตำบลท่าข้าม

อำเภอเมือง จังหวัดแพร่

แผนที่โครงการก่อสร้างดาดลำเหมืองดอนกรีต

องค์การบริหารส่วนตำบลท่าข้าม

อำเภอเมือง จังหวัดแพร่

โครงการ

ก่อสร้างดาดลำเหมืองดอนกรีต

องค์การบริหารส่วนตำบลท่าข้าม

สถานที่ก่อสร้าง

หมู่ที่ 3 ตำบลท่าข้าม

ออกแบบ

นายวรกร เรือนแก้ว

(นายช่างโยธา ชำนาญงาน)

เขียนแบบ

นายตฤณ วังแสน

(ผู้ช่วยนายช่างโยธา)

ตรวจสอบ

นายธีรวุฒิ ดวงแก้ว

ผอ. กองช่าง

เห็นชอบ

ว่าที่ ร.ต.นิเวช แก่นเรณู

ปลัด อบต.

นายสัมฤทธิ์ ข้ามสาม

นายก อบต.

แผ่นที่	จำนวน
01	04

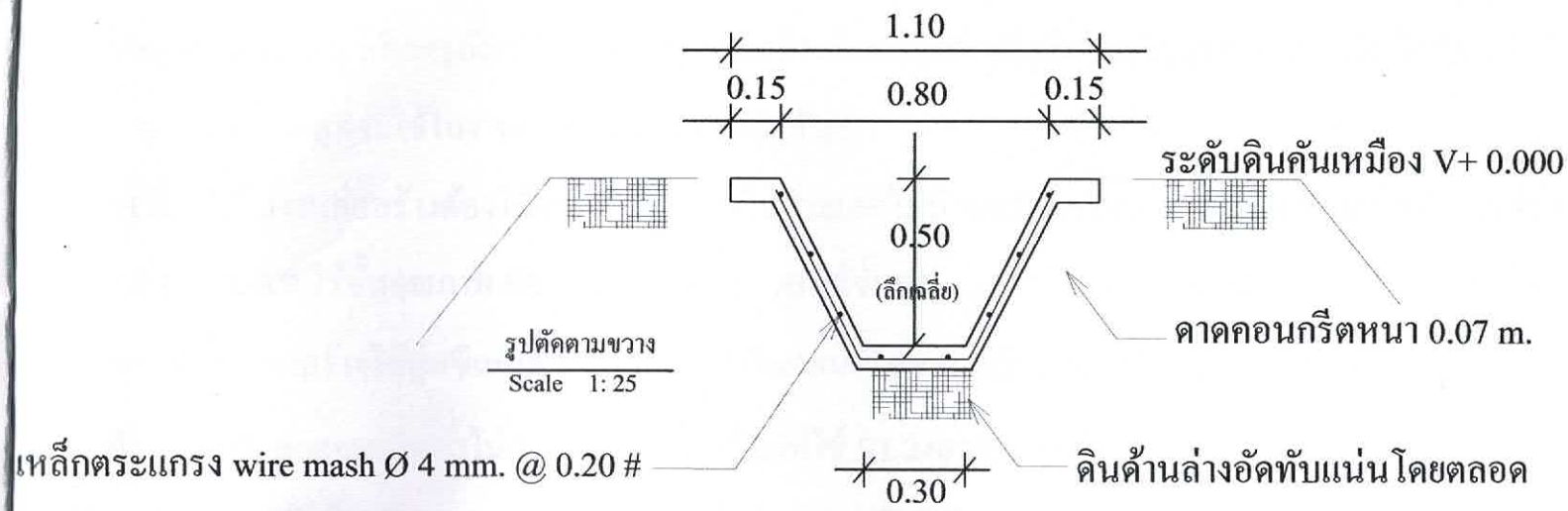

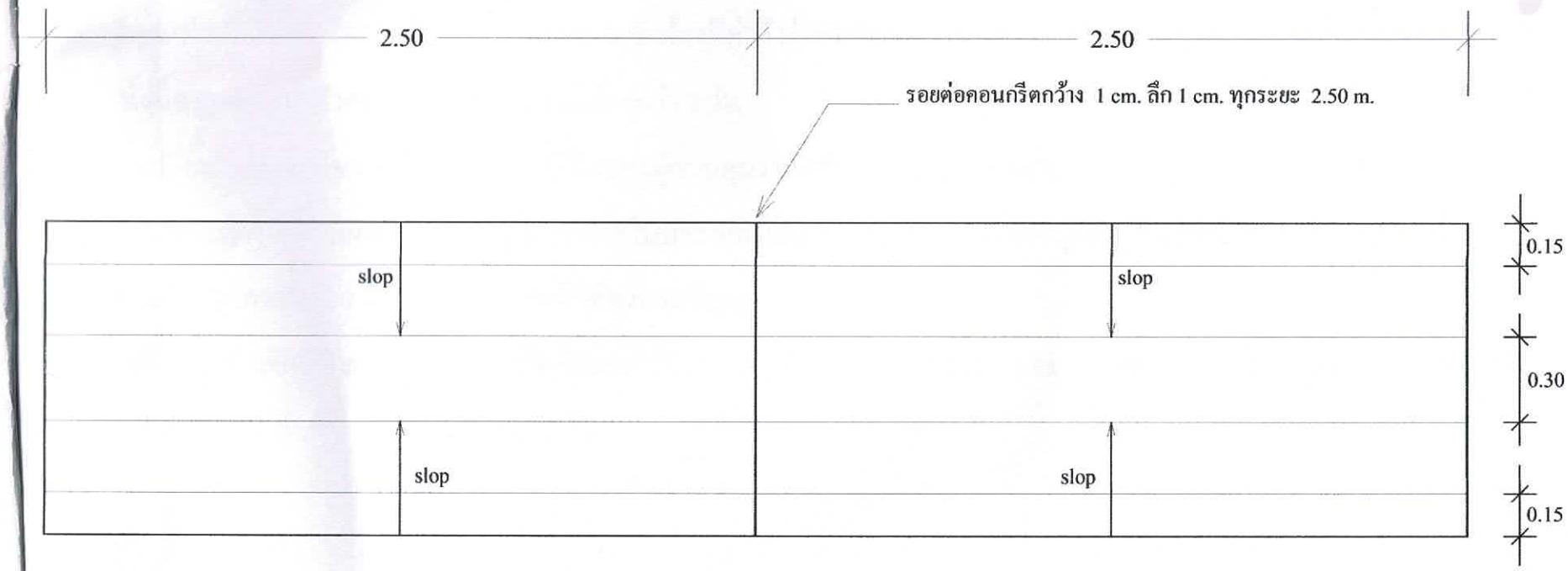

องค์การบริหารส่วนตำบลท่าข้าม

อำเภอเมือง จังหวัดแพร่

โครงการ

ก่อสร้างดาดลำเหมืองคอนกรีต

เจ้าของ

องค์การบริหารส่วนตำบลท่าข้าม

สถานที่ก่อสร้าง

หมู่ที่ 3 ตำบลท่าข้าม

ออกแบบ

นายวรกร เรือนแก้ว

(นายช่างโยธา ชำนาญงาน)

เขียนแบบ

นายตฤณ วังแสน

(ผู้ช่วยนายช่างโยธา)

ตรวจสอบ

นายธีรวุฒิ ดวงแก้ว

ผอ. กองช่าง

เห็นชอบ

ว่าที่ ร.ต.นิเวช แก้นเรณู

ปลัด อบต.

อนุมัติ

นายสัมฤทธิ์ ข้ามสาม

นายก อบต.

แผ่นที่	จำนวน
02	04

รายละเอียดประกอบแบบ

1. พัสดุ ประเภทวัสดุ หรือครุภัณฑ์ที่จะใช้ในการก่อสร้างต้องเป็นพัสดุที่ผลิตในประเทศ โดยต้องใช้ไม่น้อยกว่า ร้อยละ 60 ของมูลค่าพัสดุที่จะใช้ในงานก่อสร้างทั้งหมดตามสัญญา
2. เหล็กที่ใช้ในงานก่อสร้างต้องใช้เหล็กที่ผลิตภายในประเทศไม่น้อยกว่าร้อยละ 90 ของปริมาณเหล็กที่ต้องใช้ทั้งหมดตามสัญญา
3. เหล็กเสริม RB ใช้ชั้นคุณภาพ SR 24 , เหล็กเสริม DB ใช้ชั้นคุณภาพ SD 30 หรือ SD 40
4. คอนกรีตโครงสร้างใช้ปูนซีเมนต์ ปอร์ตแลนต์ หรือคอนกรีตผสมเสร็จแล้วแต่กรณี
5. กำลังอัดประลัยคอนกรีตถ้าไม่กำหนดเป็นอย่างอื่นให้ใช้ ST 240 รูปลูกบาศก์
6. กำลังอัดประลัยเพื่อการตรวจรับงานคอนกรีตก่อนอายุ 28 วัน ให้ตรวจรับได้ แต่ต้องมีผลทดสอบกำลังอัดประลัยของแท่งตัวอย่างคอนกรีตที่เก็บจากโครงสร้างจริงในหน้างาน ซึ่งต้องมีค่ากำลังอัดประลัยไม่ต่ำกว่าร้อยละ 70 ของคอนกรีตเมื่อมีอายุ ครบ 28 วัน ทั้งนี้อายุของแท่งตัวอย่างคอนกรีตต้องไม่น้อยกว่า 7 วัน
7. การเปลี่ยนแปลงแก้ไขแบบให้อยู่ในดุลยพินิจของผู้ควบคุมงานหรือผู้ออกแบบ เท่านั้น
8. ผู้รับจ้างจะต้องจัดทำแผนการใช้พัสดุที่ผลิตภายในประเทศ ไม่น้อยกว่าร้อยละ 60 ของมูลค่าพัสดุที่จะใช้ในงานก่อสร้างทั้งหมดตามสัญญาภายใน 30 วัน นับถัดจากวันที่ได้ลงนามสัญญา
9. ผู้รับจ้างจะต้องจัดทำแผนการใช้เหล็กที่ผลิตภายในประเทศ ไม่น้อยกว่าร้อยละ 90 ของปริมาณเหล็กที่ต้องใช้ทั้งหมดตามสัญญาภายใน 30 วัน นับถัดจากวันที่ได้ลงนามสัญญา

องค์การบริหารส่วนตำบลท่าข้าม
อำเภอเมือง จังหวัดแพร่

โครงการ
ก่อสร้างดาดลำเหมืองคอนกรีต

เจ้าของ
องค์การบริหารส่วนตำบลท่าข้าม

สถานที่ก่อสร้าง
หมู่ที่ 3 ตำบลท่าข้าม

ออกแบบ
นายวรกร เรือนแก้ว
(นายช่างโยธา ชำนาญงาน)

เขียนแบบ
นายตฤณ วังแสน
(ผู้ช่วยนายช่างโยธา)

ตรวจสอบ
นายธีรวุฒิ ดวงแก้ว
ผอ. กองช่าง

เห็นชอบ
ว่าที่ ร.ต.นิวช แก่นเรณู
ปลัด อบต.

อนุมัติ
นายสัมฤทธิ์ ข้ามสาม
นายก อบต.

แผ่นที่	จำนวน
04	04